PA 700 AOL VA

Пресс-арматура, DKOL

Свойства

Область применения	Прессуемая арматура для шлангов HD 700
Соединение 1	Метрическая гаечная резьба
Форма уплотнения 1	Наружный конус 24° с кольцом круглого сечения
Сокращение	DKOL
Норма	ISO 8434-1
Способ заделки	С защитой от вырывания (Interlok)
Комплект поставки	Прессуемый ниппель + прессуемая обойма
Материал	нержавеющая сталь

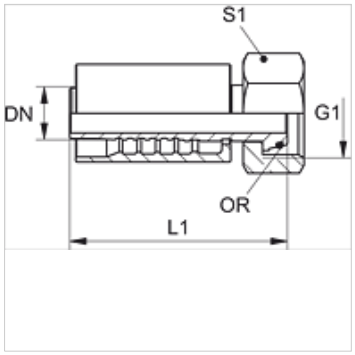

Указания по заказу

NBR уплотнения

FPM (Витон) по запросу

Изделие

Наименование	DN	Размер	Дюймы	G1	Для наружного Ø трубы (mm)	S1	Кольцо круглого сечения
PA 720 AOL VA	19	12	3/4"	M 30 x 2	22	36	20,0 x 2,0
PA 725 AOL VA	25	16	1"	M 36 x 2	28	41	26,0 x 2,0
PA 732 AOL VA	31	20	1.1/4"	M 45 x 2	35	50	32,0 x 2,5
PA 740 AOL VA	38	24	1.1/2"	M 52 x 2	42	60	38,0 x 2,5

Варианты изделия

PA 700 AOL	Пресс-арматура, DKOL, Сталь

Несмотря на тщательную проверку мы не может исключить ошибки, поэтому мы не берем на себя ответственность за содержащуюся информацию.