ND HL

Вставной ниппель, CEL

Свойства

Соединение 1	Метрическая наружная резьба, цилиндрическая
Форма уплотнения 1	Внутренний конус 24°
Сокращение	CEL
Норма	ISO 8434-1
Материал	Сталь
Защита поверхности	Гальваническое покрытие

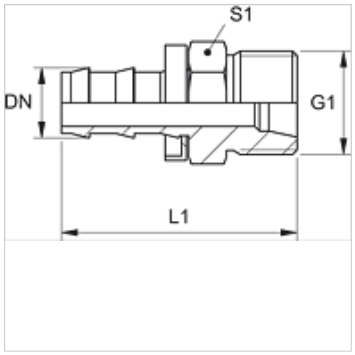

Указание

Неповрежденные ниппели можно использовать повторно.

Изделие

Наименование	DN	Размер	Дюймы	G1	Для наружного Ø трубы (mm)	L1 (mm)	S1
ND 06 HL 04	6	4	1/4"	M 12 x 1,5	6	35,0	12
ND 06 HL	6	4	1/4"	M 14 x 1,5	8	36,0	14
ND 10 HL 08	10	6	3/8"	M 16 x 1,5	10	41,5	17
ND 10 HL	10	6	3/8"	M 18 x 1,5	12	41,0	19
ND 13 HL	12	8	1/2"	M 22 x 1,5	15	49,0	22
ND 16 HL	16	10	3/8"	M 26 x 1,5	18	58,0	27
ND 20 HL	19	12	3/4"	M 30 x 2	22	63,0	30

Несмотря на тщательную проверку мы не может исключить ошибки, поэтому мы не берем на себя ответственность за содержащуюся информацию.