ND AFL 90

Вставной ниппель, DKL, угол 90°

Свойства

Соединение 1	Метрическая гаечная резьба
Форма уплотнения 1	24°/60° Universaldichtkopf
Сокращение	DKL
Материал	Сталь
Защита поверхности	Гальваническое покрытие

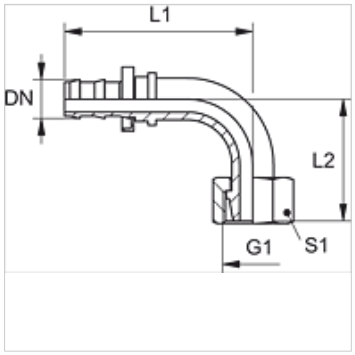

Указание

Неповрежденные ниппели можно использовать повторно.

Изделие

Наименование	DN	Размер	Дюймы	G1	Для наружного Ø трубы (mm)	L1 (mm)	L2 (mm)	S1
ND 06 AFL 04 90	6	4	1/4"	M 12 x 1,5	6	42,0	29,0	14
ND 06 AFL 90	6	4	1/4"	M 14 x 1,5	8	42,0	29,0	17
ND 06 AFL 08 90	6	4	1/4"	M 16 x 1,5	10	42,0	29,0	19
ND 10 AFL 08 90	10	6	3/8"	M 16 x 1,5	10	49,0	33,0	19
ND 10 AFL 90	10	6	3/8"	M 18 x 1,5	12	49,0	34,0	22
ND 13 AFL 90	12	8	1/2"	M 22 x 1,5	15	60,0	39,0	27
ND 16 AFL 90	16	10	5/8"	M 26 x 1,5	18	74,0	43,0	32
ND 20 AFL 90	19	12	3/4"	M 30 x 2	22	88,0	50,0	36
ND 25 AFL 90	25	16	1"	M 36 x 2	28	99,0	70,0	41

Несмотря на тщательную проверку мы не может исключить ошибки, поэтому мы не берем на себя ответственность за содержащуюся информацию.